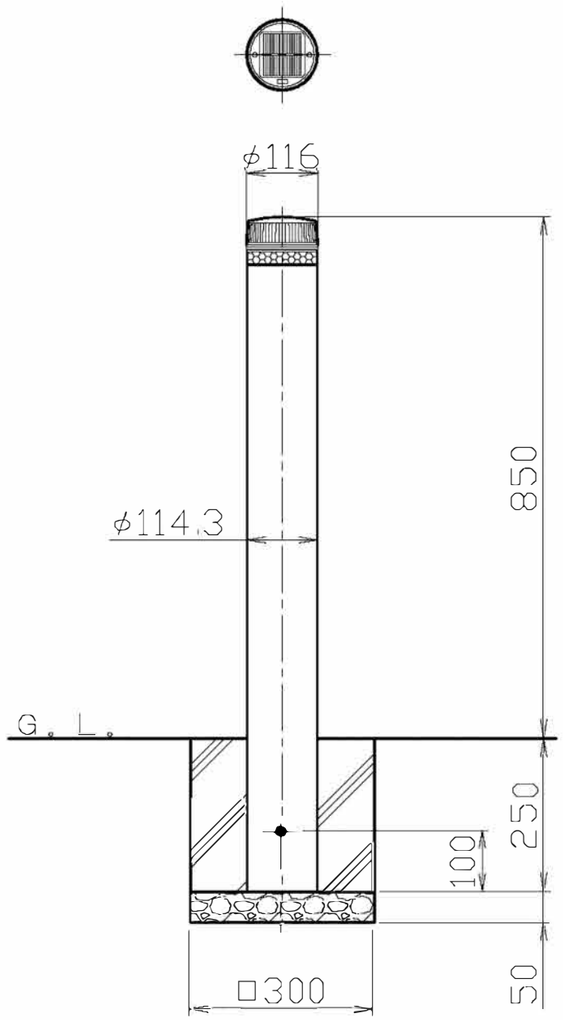

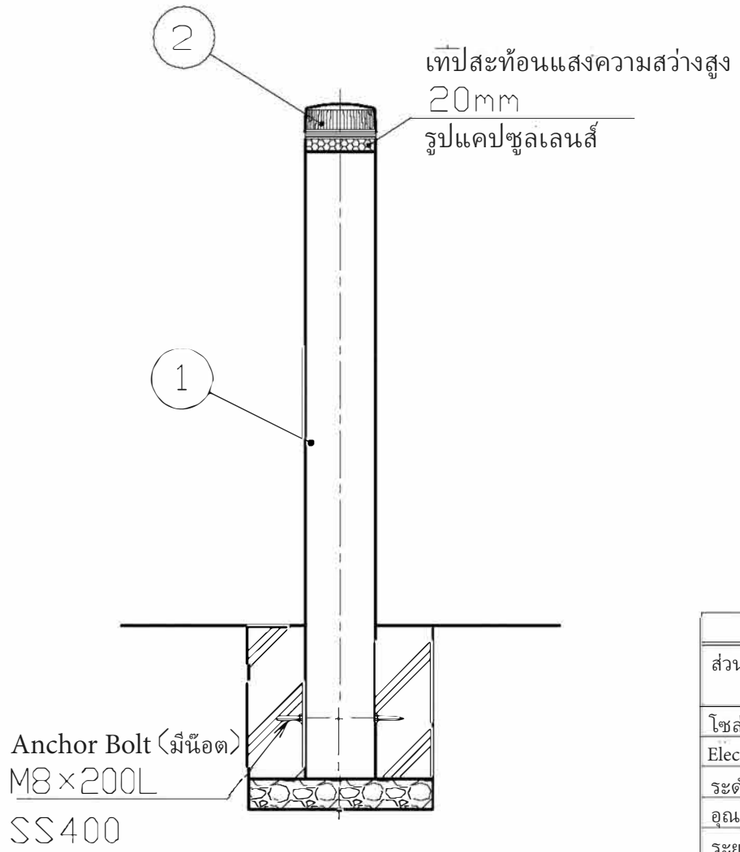

รายละเอียดหัวโซล่าเซลล์		
ส่วนให้ความสว่าง	ต้นกำเนิดไฟ	LED ความสว่างสูง φ5 X 4ชิ้น
	การส่องสว่าง	สว่างต่อเนื่อง
โซล่า เซลล์	Single-Crystalline Silicon	
Electric Condensor	Electric Double-Layer Capacitor	
ระดับเริ่มส่องสว่าง	200±150lx ต่ำกว่า (พระอาทิตย์ตกจนถึงพระอาทิตย์ขึ้น)	
อุณหภูมิที่ใช้	-20℃~60℃	
ระยะเวลาทำงาน	ต่อเนื่อง 30 ชั่วโมง (กรณีที่สะสมพลังงานเต็ม)	
สถานที่ติดตั้ง	กรุณาติดตั้ง ณ สถานที่ที่แสงอาทิตย์ส่องโดนแผงโซล่า วันละ 3-4 ชั่วโมง	

	LED	รายละเอียดส่วนเสา			
รหัสสี	สีไฟ	เบอร์สี	สี	เคลือบแสงอาทิตย์ No	เทปสะท้อนแสง
□ G	เขียว	030	สีชา(C)	เคลือบแสงอาทิตย์ E15-20B สีใกล้เคียง	สีขาว
□ B	ฟ้า				
□ W	ขาว				

เบอร์	ชื่อสินค้า	จำนวน	วัสดุ		หมายเหตุ
2	Solar LED Unit	1	โพลีคาร์บอเนต	PC	Ø116 x H 58
1	เสา	1	เหล็ก	STK 400	Ø114.3 x t 4.5 ชุปสังกะสี , เคลือบด้วยการอบร้อน

株式会社 サンポール
SUNPOLE CORPORATION

承認 APPR.	検図 C. BY	製図 D. BY	年月日 DATE	尺 度 SCALE	図 番 DRAWING No.
				1 / 10	

ชื่อสินค้า SUBJ. V-F231U-SOL

DWG A3 SIZE

1504