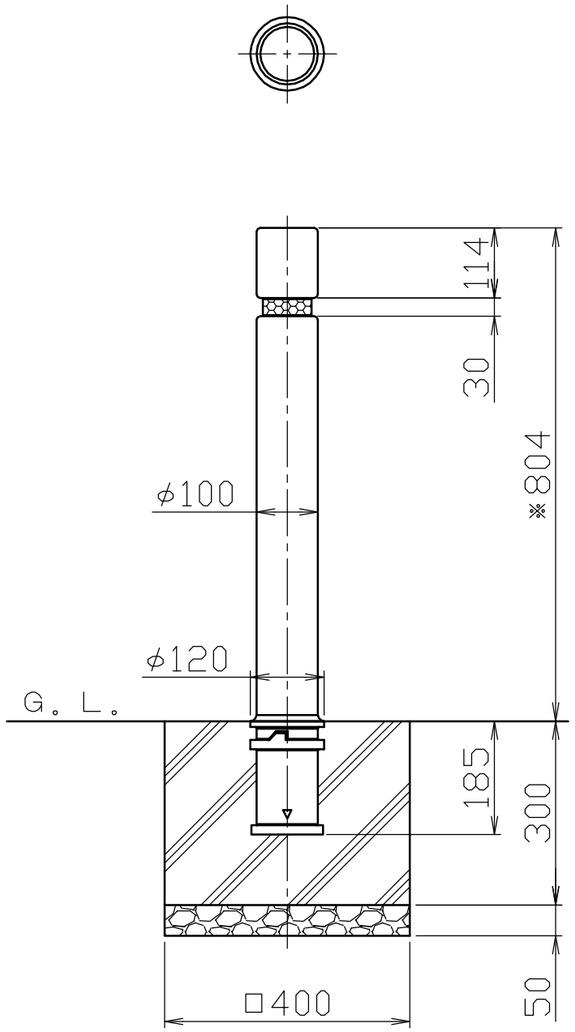

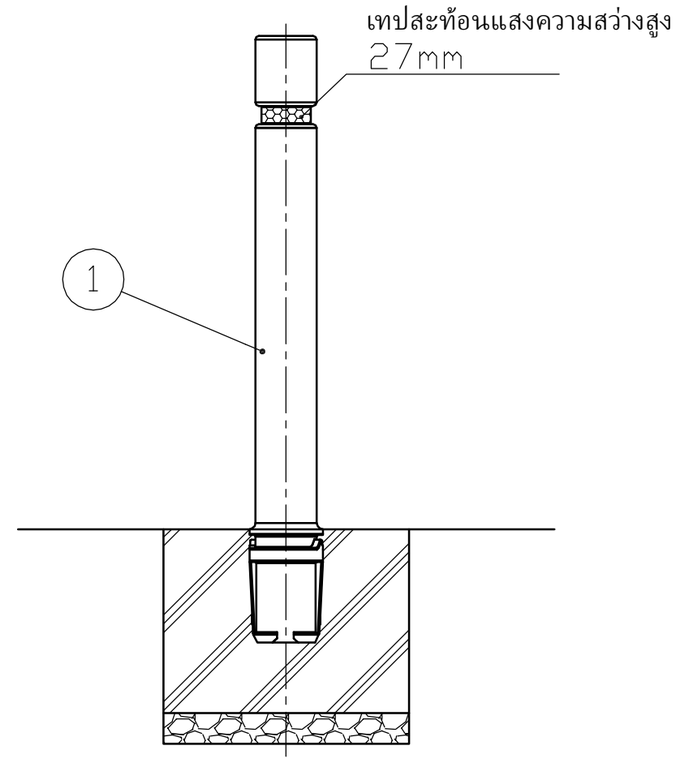

สีเคลือบผิว	เทปสะท้อนแสง
☐ เทาเข้ม	สีขาว
☐ น้ำตาลเข้ม	

* เพิ่มเติม * ขนาดที่ระบุ อยู่ในระดับความทนทานที่ 804 ± 4 ตามแบบการผลิต

เบอร์	ชื่อสินค้า	จำนวน	วัสดุ	หมายเหตุ	
1	เสา	1	โพลียูริเทน	φ100	เคลือบยูริเทน

株式会社 サンポール
SUNPOLE CORPORATION

承認 APPR.	検図 C.BY	製図 D.BY	年月日 DATE	尺 度 SCALE	図 番 DRAWING No.
				1 / 10	

ชื่อสินค้า SUBJ. XL-100U

DWG A3 SIZE

1407